■ 垂直安装模板

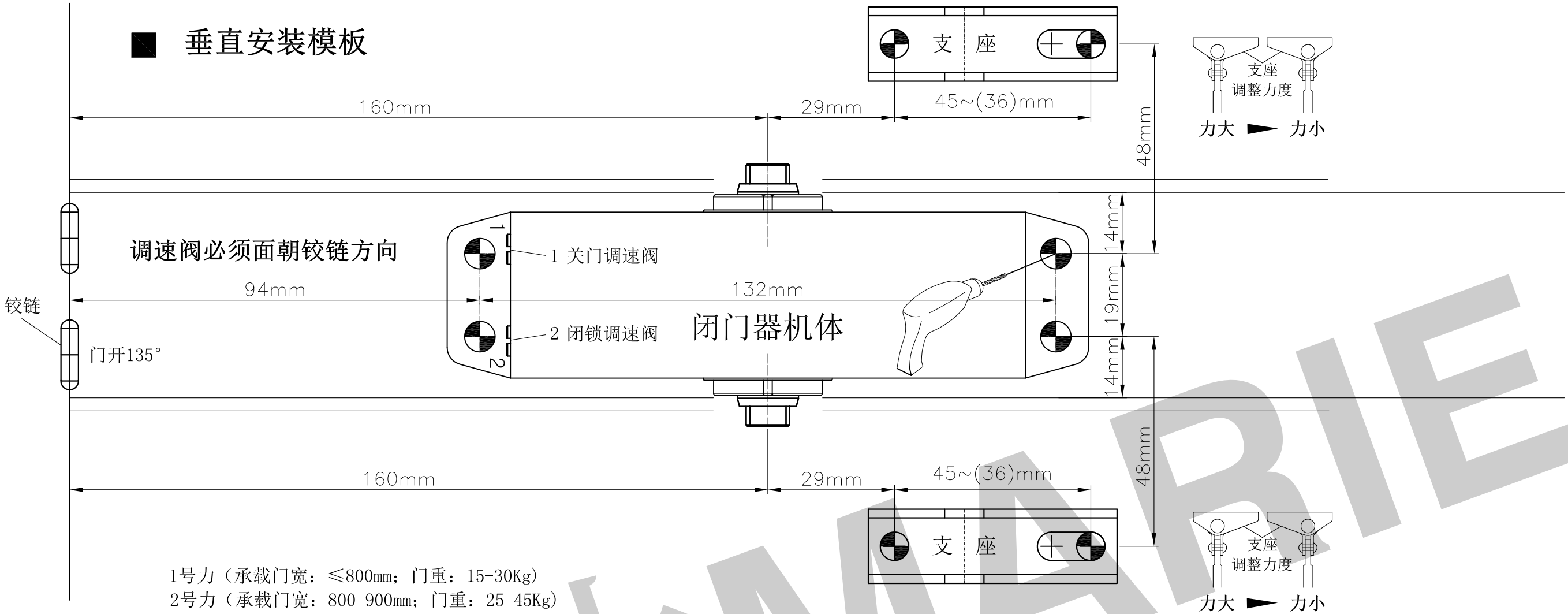

1号力（承载门宽：≤800mm；门重：15-30Kg）
2号力（承载门宽：800-900mm；门重：25-45Kg）
3号力（承载门宽：830-950mm；门重：40-65Kg）

11 ZS 03

① 确定安装方式：

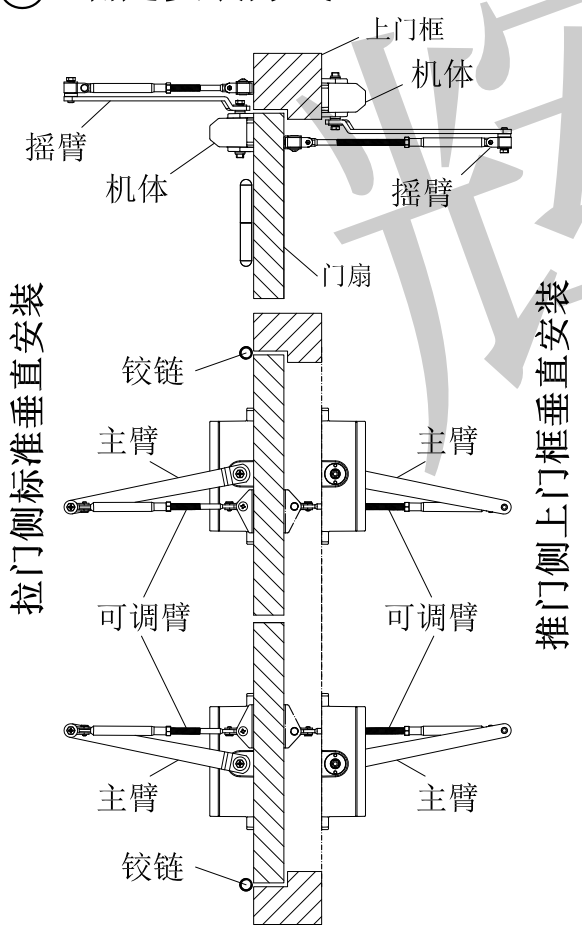

② 钻螺钉孔：

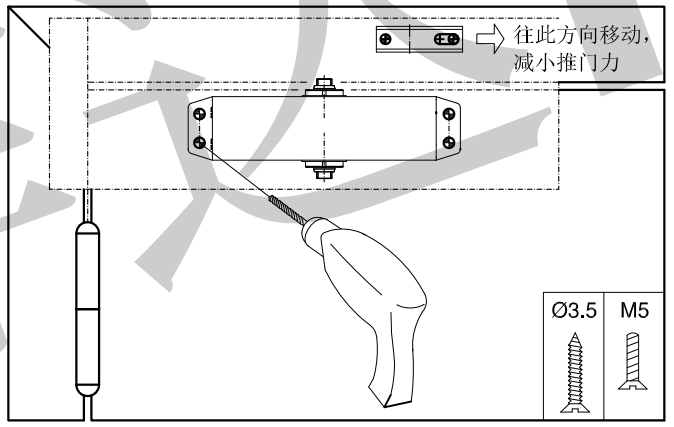

③ 安装闭门器：

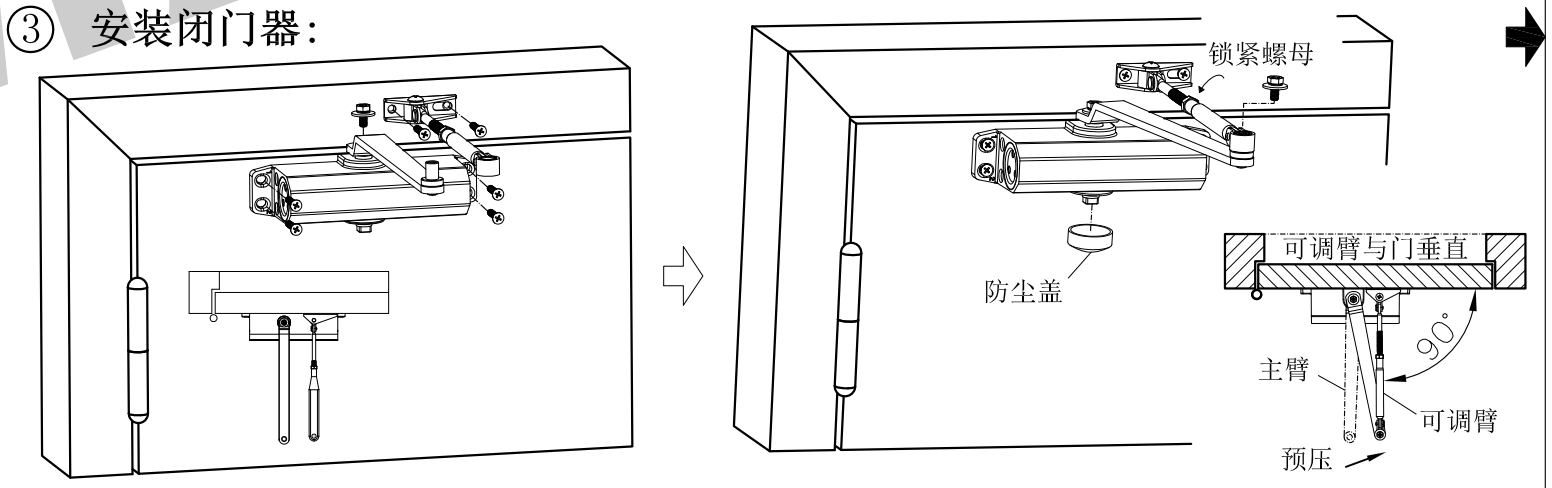

④ 调节关门速度：

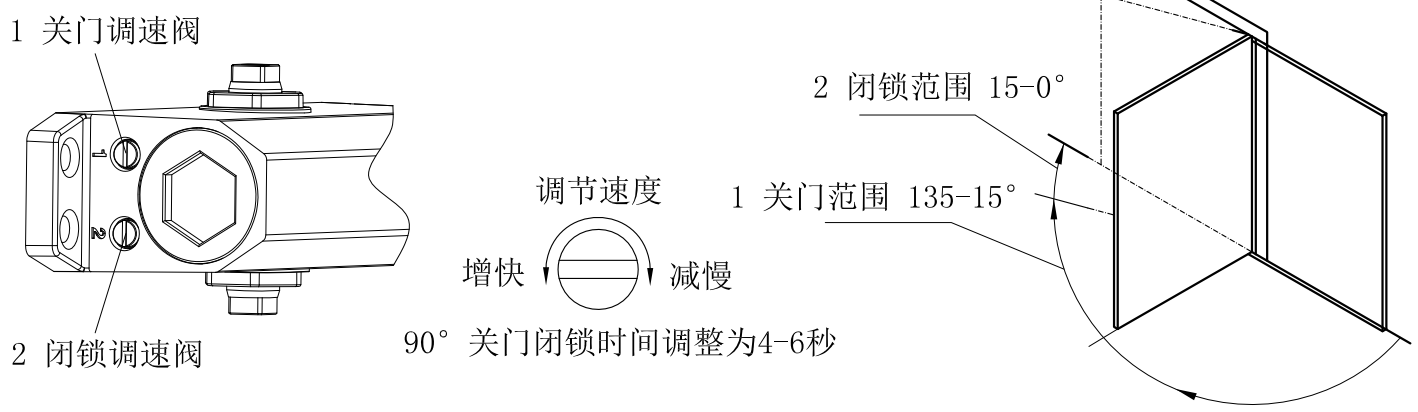

⑤ 注意事项!!!

1. 闭门器未安装前，严禁扳动方头超过180度。
2. 安装摇臂时，不得过力敲打方头。
3. 闭门器具有自动关门功能，严禁用力强制关门。
4. 使用半个月后，各部位螺钉应紧固一次。
5. 每年注意夏、冬季节的速度调节。
6. 调速时严禁把调速阀旋出闭门器机体外。

辉达MARIE

■ 平行安装模板（本安装方式需订购）

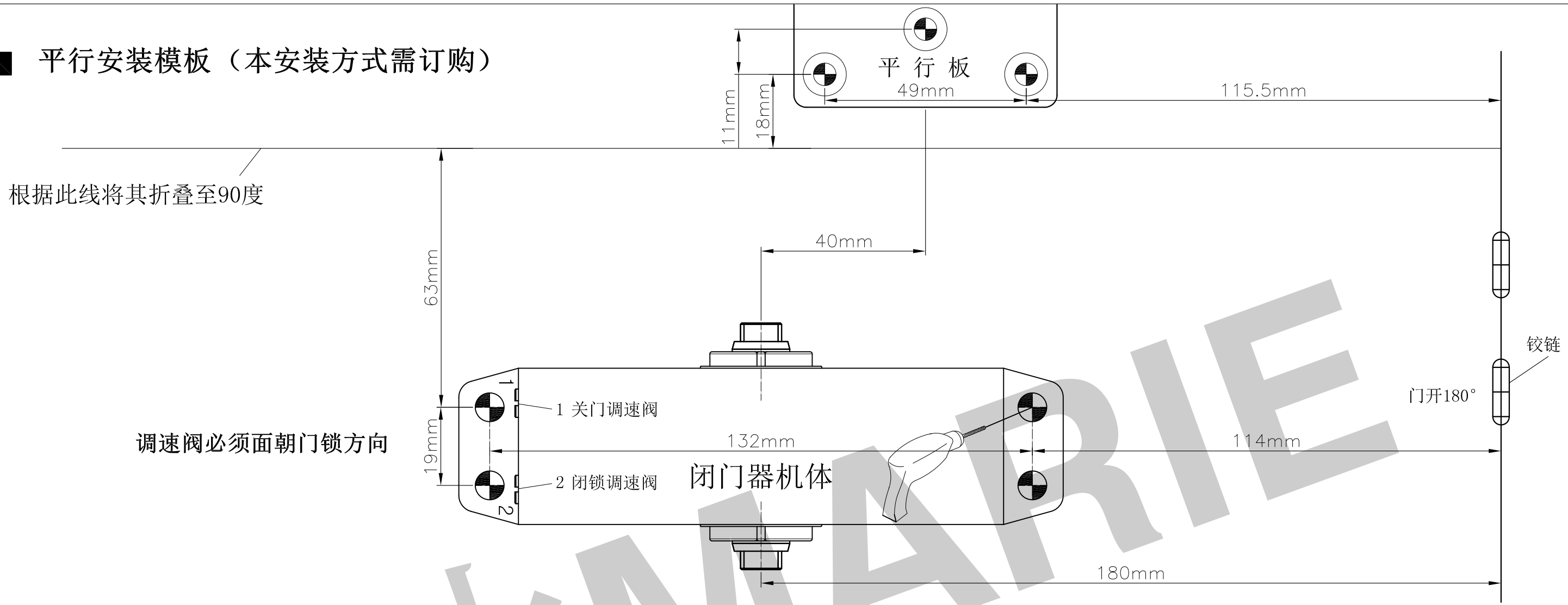

11 ZS 03

① 确定安装方式:

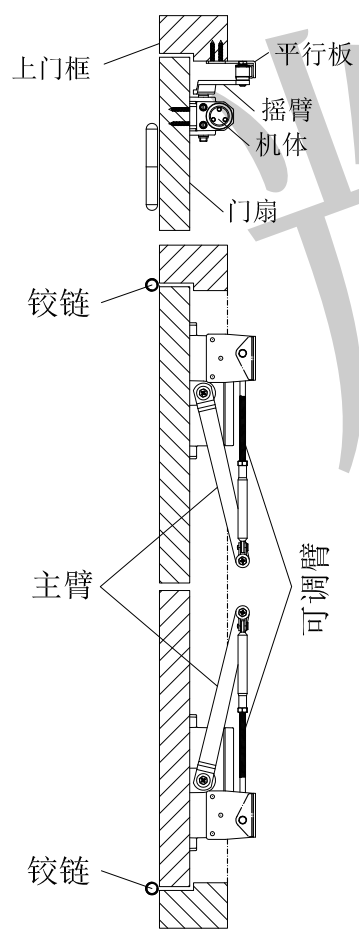

推门侧平行安装

② 钻螺钉孔:

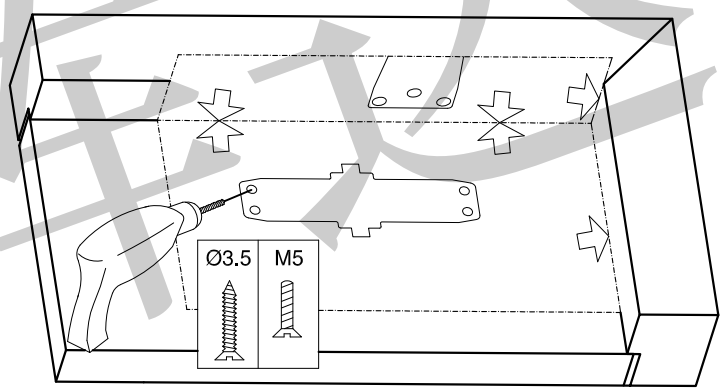

③ 安装闭门器:

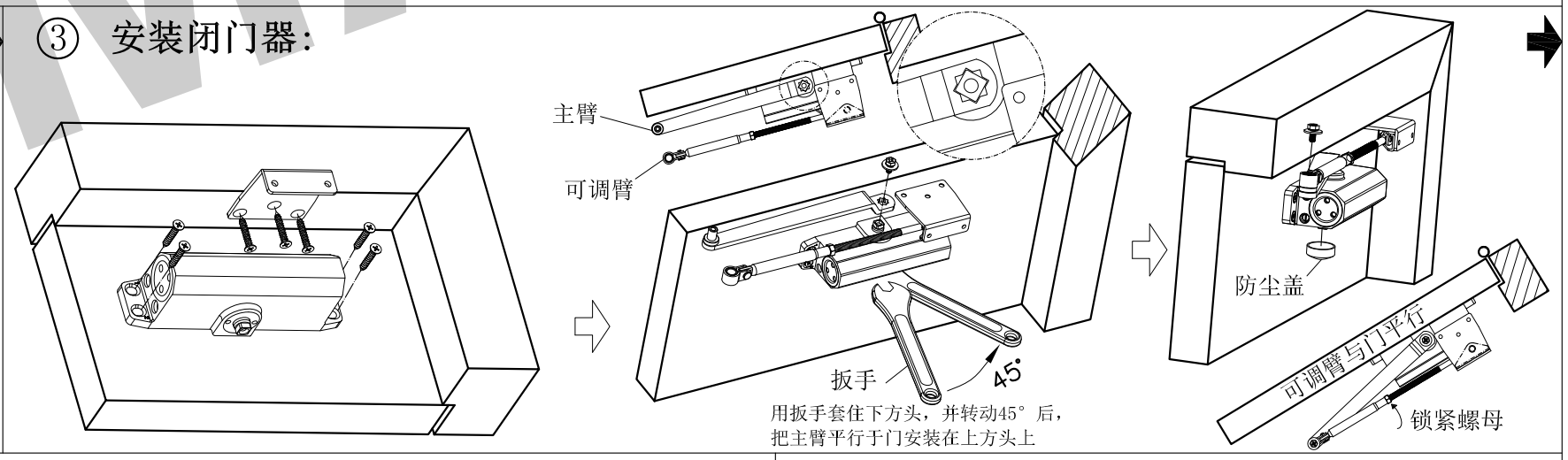

④ 调节关门速度:

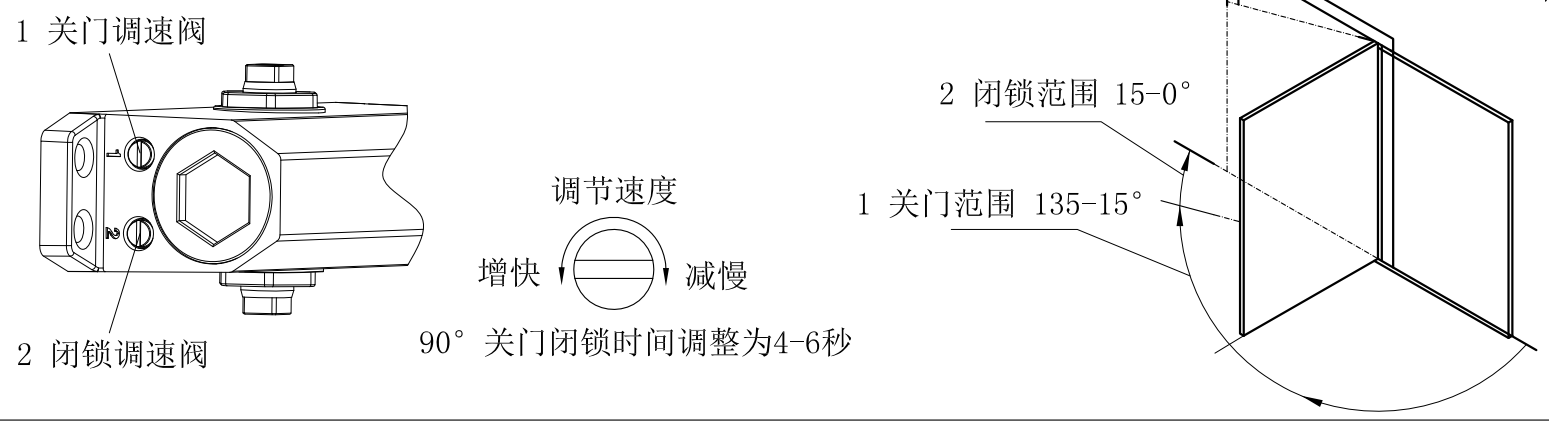

⑤ 注意事项!!!

1. 闭门器未安装前，严禁扳动方头超过180度。
2. 安装摇臂时，不得过力敲打方头。
3. 闭门器具有自动关门功能，严禁用力强制关门。
4. 使用半个月后，各部位螺钉应紧固一次。
5. 每年注意夏、冬季节的速度调节。
6. 调速时严禁把调速阀旋出闭门器机体外。

瑞士MARIE